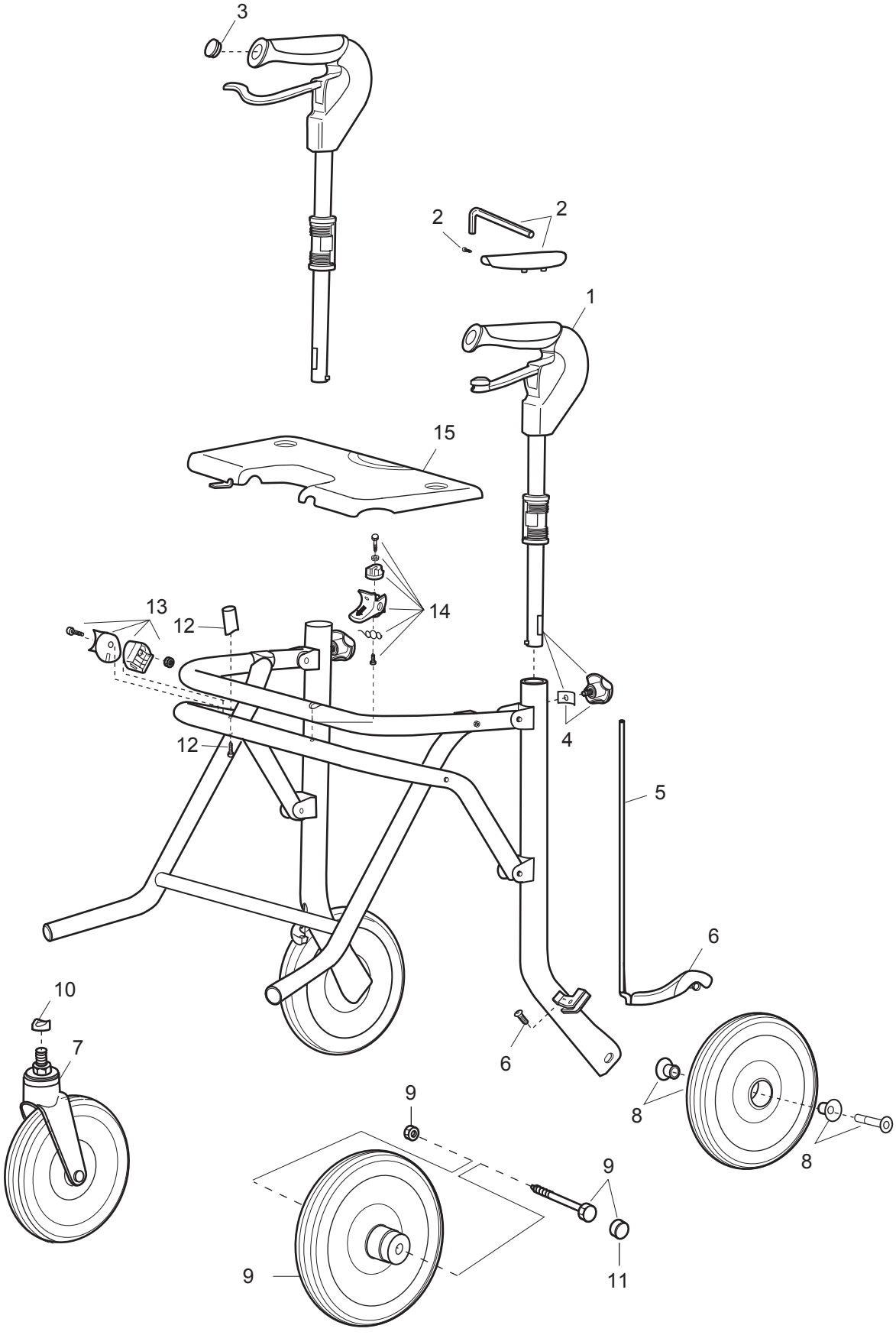
3
2
2
1
15
14
13
12
12
4
5
6
10
7
6
8
8
9
9
9
11